2.510.400.00
IS22350/00
INS-906

ROBIN 48V
for FILORAIL

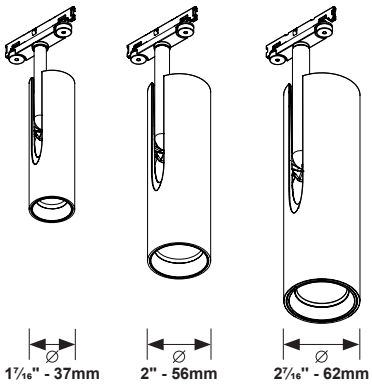

FR **Attention:**
La sécurité de l'appareil n'est garantie qu'en cas d'utilisation correcte des instructions suivantes; il faut par consequent les conserver.

EN **Warning:**
The safety of this fixture is guaranteed only if you comply with these instructions; remember to conserve in a safe place.

IT **Attenzione:**
La sicurezza dell'apparecchio e' garantita solo con l'uso appropriato delle seguenti istruzioni; pertanto e' necessario conservarle.

ES **Atencion:**
La seguridad del aparato se garantiza solo cumpliendo cuidadosamente las siguientes instrucciones; por ello, es necesario conservarlas.

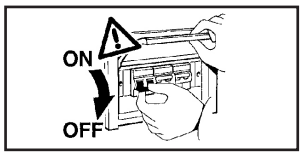

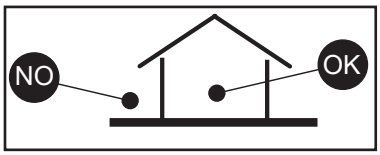

Ø	SPOT	MEDIUM	FLOOD	WIDEFLOOD	W W
1 7/16" - 37mm	✓	✓	✗	✓	✗
2" - 51mm	✓	✗	✓	✓	✓
2 7/16" - 62mm	✓	✗	✓	✓	✗

FR **Avertissement** : lisez intégrale ces instructions d'installation avant d'installer le système de rails. Conservez ces instructions et consultez-les lorsque vous ajoutez ou modifiez la configuration des rails.

EN **Warning:** Read all these installationinstructions before installing the track system save these instructions and refer to them when additions to or change in the track configuration are made.

IT **Attenzione:** leggere tutte queste istruzioni di installazione Prima di installare il Sistema di binario Conservare queste istruzioni e farvi consulto Quando si applicano aggiunte o modifiche alla Configurazione del binario.

ES **Advertencia:** Lea todas estas instrucciones de instalación antes de instalar el sistema de rieles. Guarde estas instrucciones y consúselas cuando realice adiciones o cambios en la configuración de los rieles.

FR **LISEZ TOUTES CES INSTRUCTIONS D'INSTALLATION AVANT D'INSTALLER LE SYSTÈME DE RAIL. CONSERVEZ CES INSTRUCTIONS ET RÉFÉREZ-VOUS À ELLES LORSQUE VOUS FAITES DES AJOUTS OU DES MODIFICATIONS À LA CONFIGURATION DU RAIL.**

EN **READ ALL OF THESE INSTALLATION INSTRUCTIONS BEFORE INSTALLING THE TRACK SYSTEM. SAVE THESE INSTRUCTIONS AND REFER TO THEM WHEN ADDITIONS TO OR CHANGES IN THE TRACK CONFIGURATION ARE MADE.**

IT **LEGGERE TUTTE QUESTE ISTRUZIONI DI INSTALLAZIONE PRIMA DI INSTALLARE IL SISTEMA DI BINARI. CONSERVARE QUESTE ISTRUZIONI E FARVI RIFERIMENTO QUANDO VENGONO APPORTATE AGGIUNTE O MODIFICHE ALLA CONFIGURAZIONE DEI BINARI.**

ES **LEA TODAS ESTAS INSTRUCCIONES DE INSTALACIÓN ANTES DE INSTALAR EL SISTEMA DE RIELES. GUARDE ESTAS INSTRUCCIONES Y CONSÚLTELAS AL HACER ADICIONES O CAMBIOS EN LA CONFIGURACIÓN DEL RIEL.**

FR Veuillez installer ce produit en conformité avec le code électrique national et les spécifications du code local et fédéral.

EN Install in accordance with National electric code, local and federal code specification.

IT Si prega di installare questo prodotto in conformità con il codice elettrico nazionale e le specifiche del codice locale e federale.

ES Por favor, instale este producto de conformidad con el código eléctrico nacional y las especificaciones de los códigos locales y federales .

FR Pour les positions d'installation, se conformer aux positions illustrées ; contacter la société iGuzzini en cas de nécessité.

EN All installation positions must comply with those illustrated. In the event of any doubt, contact iGuzzini.

IT Per le posizioni di installazione, attenersi a quelle illustrate, eventualmente contattare la iGuzzini.

ES Respetar las posiciones de instalación ilustradas y, en caso de duda, contactar con iGuzzini.

FR À installer uniquement sur rails posés hors du volume d'accessibilité.

EN Only to be installed on tracks positioned outside the area required for access.

IT Da installare solo su binari posti al di fuori del volume di accessibilità.

ES Solo se debe instalar en raíles colocados fuera del área de accesibilidad.

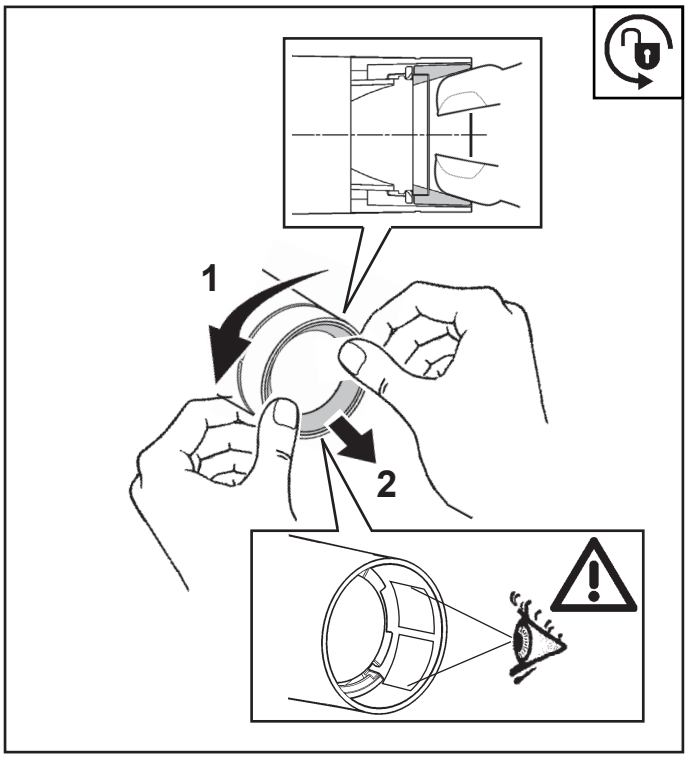

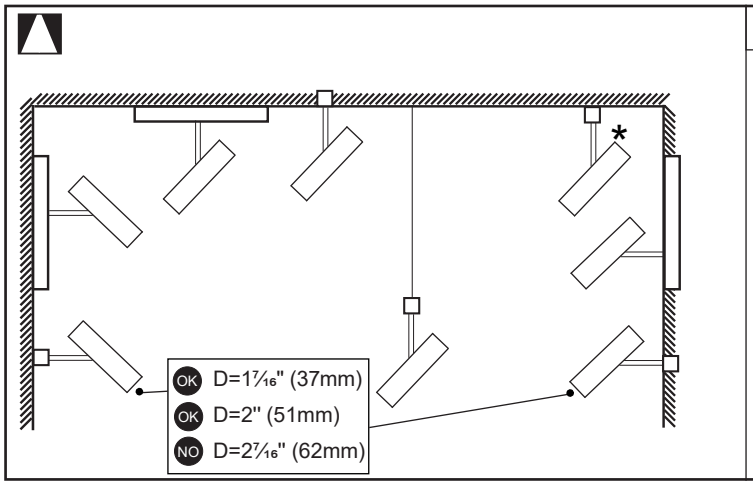

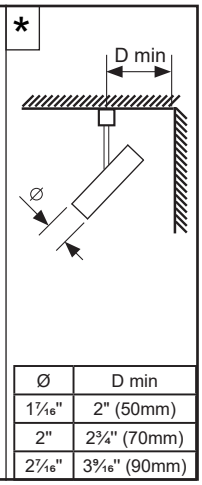

Ø	D min
1 7/16"	2" (50mm)
2"	2 3/4" (70mm)
2 7/16"	3 9/16" (90mm)

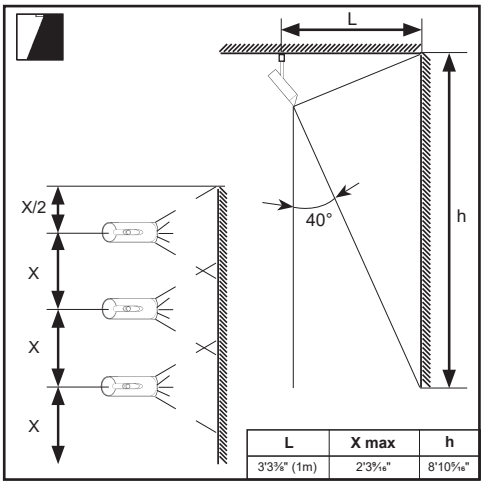

L	X max	h
3'3 3/8" (1m)	2'3 5/16"	8'10 5/16"

FR Le fonctionnement des produits n'est garanti qu'en cas d'utilisation de rails et accessoires iGuzzini.

EN Correct product operation is only guaranteed if iGuzzini tracks and accessories are used.

IT Il funzionamento dei prodotti è garantito solo con l'utilizzo di binari ed accessori iGuzzini

ES El funcionamiento de los productos se garantiza solamente si se utilizan raíles y accesorios iGuzzini.

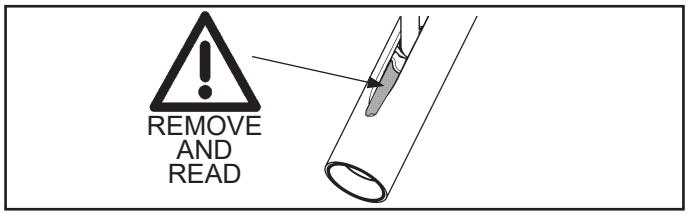

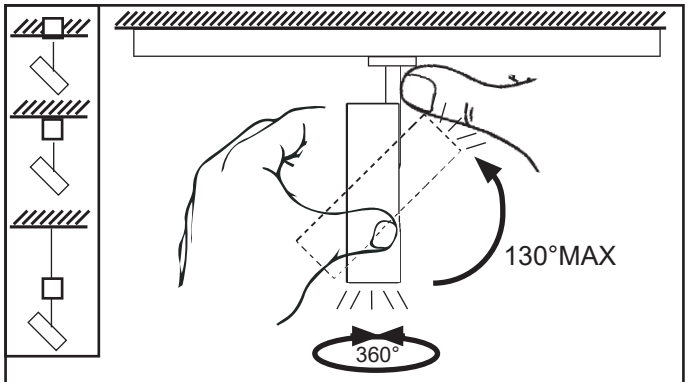

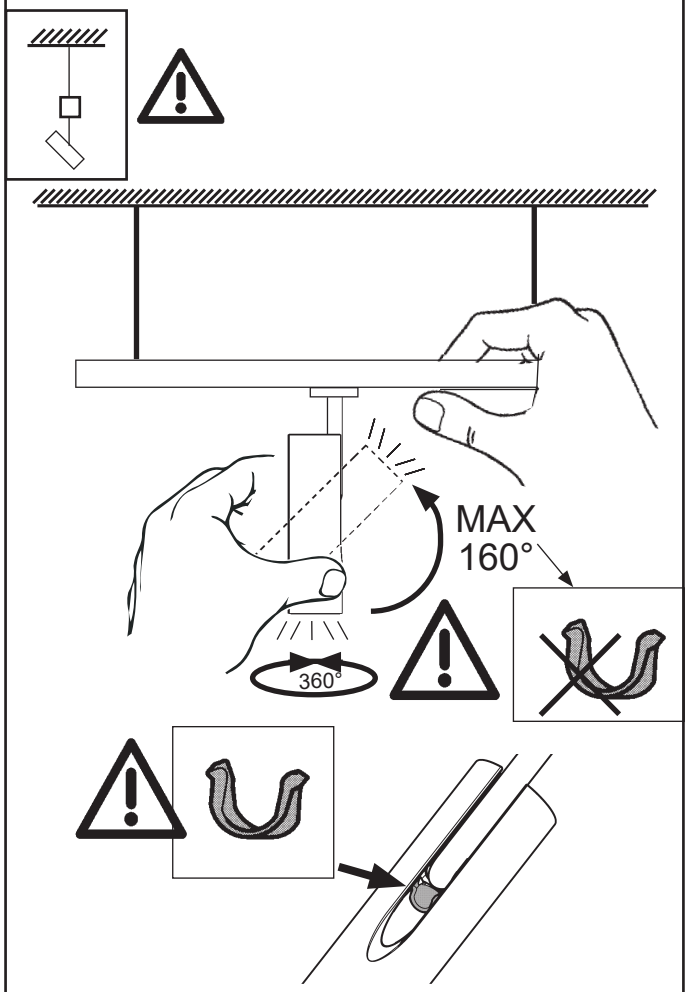

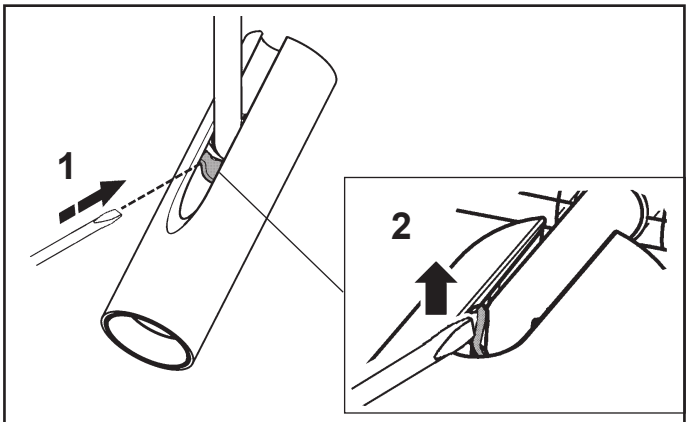

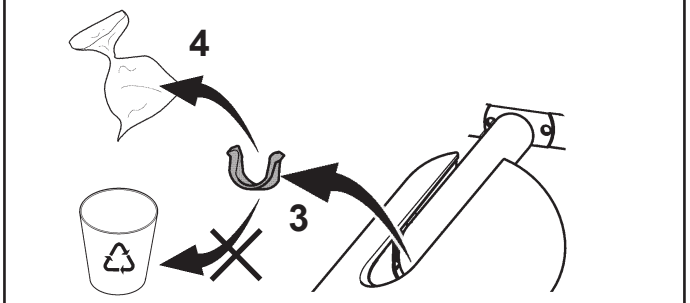

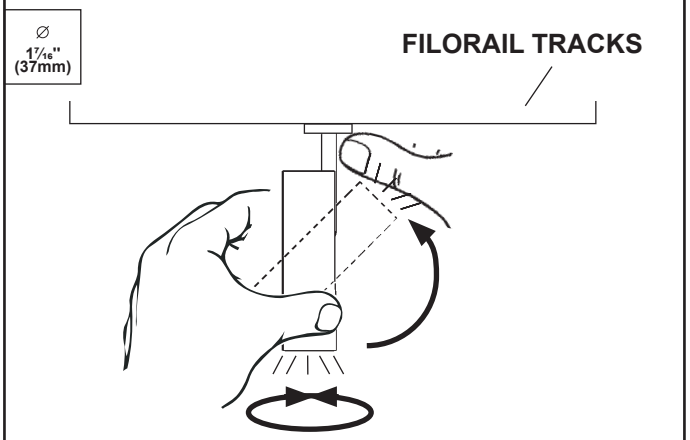

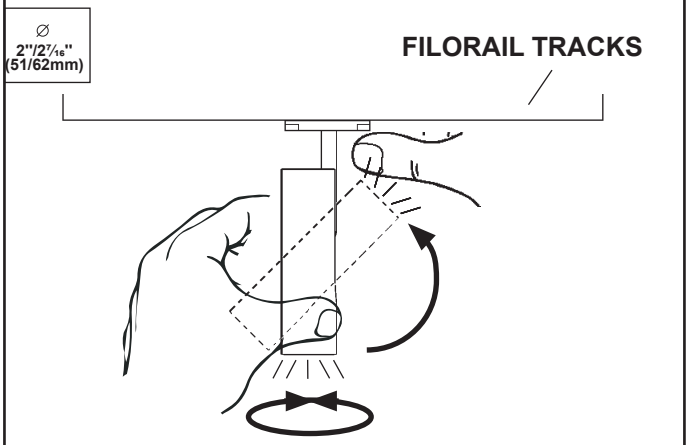

FR Maintenir l'adaptateur bloqué sur le rail pendant l'orientation.

EN Keep the adapter locked on the track during positioning .

IT Tenere l'adattatore bloccato sul binario durante l'orientamento.

ES Mantener el adaptador bloqueado en el raíl durante la orientación.

INSTALLATION

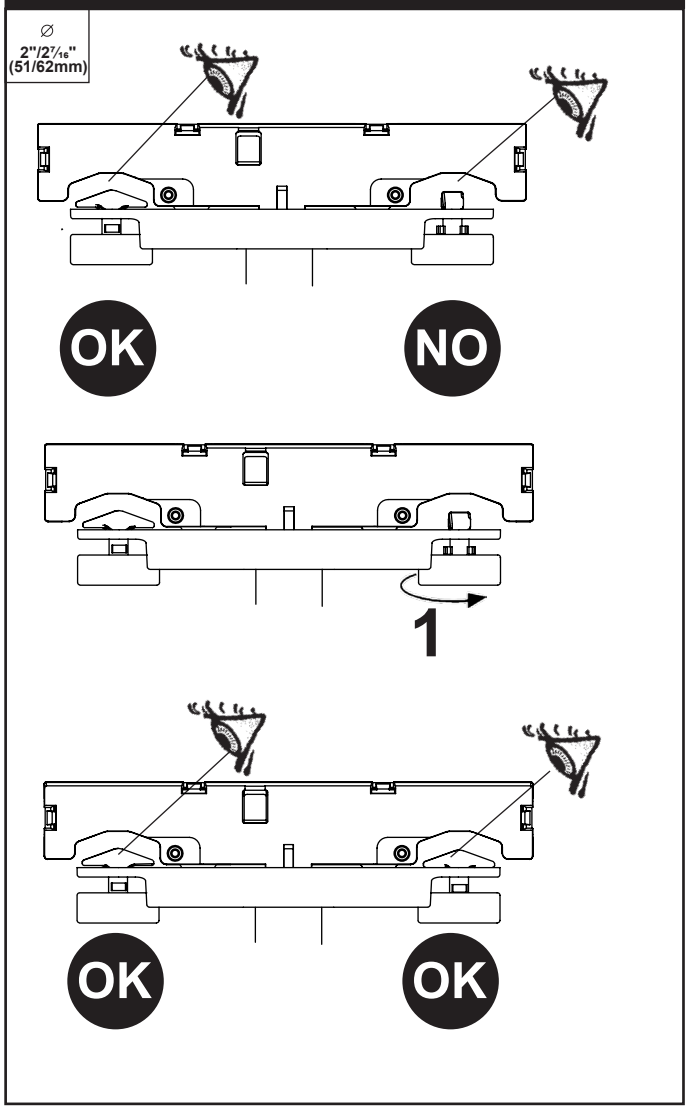

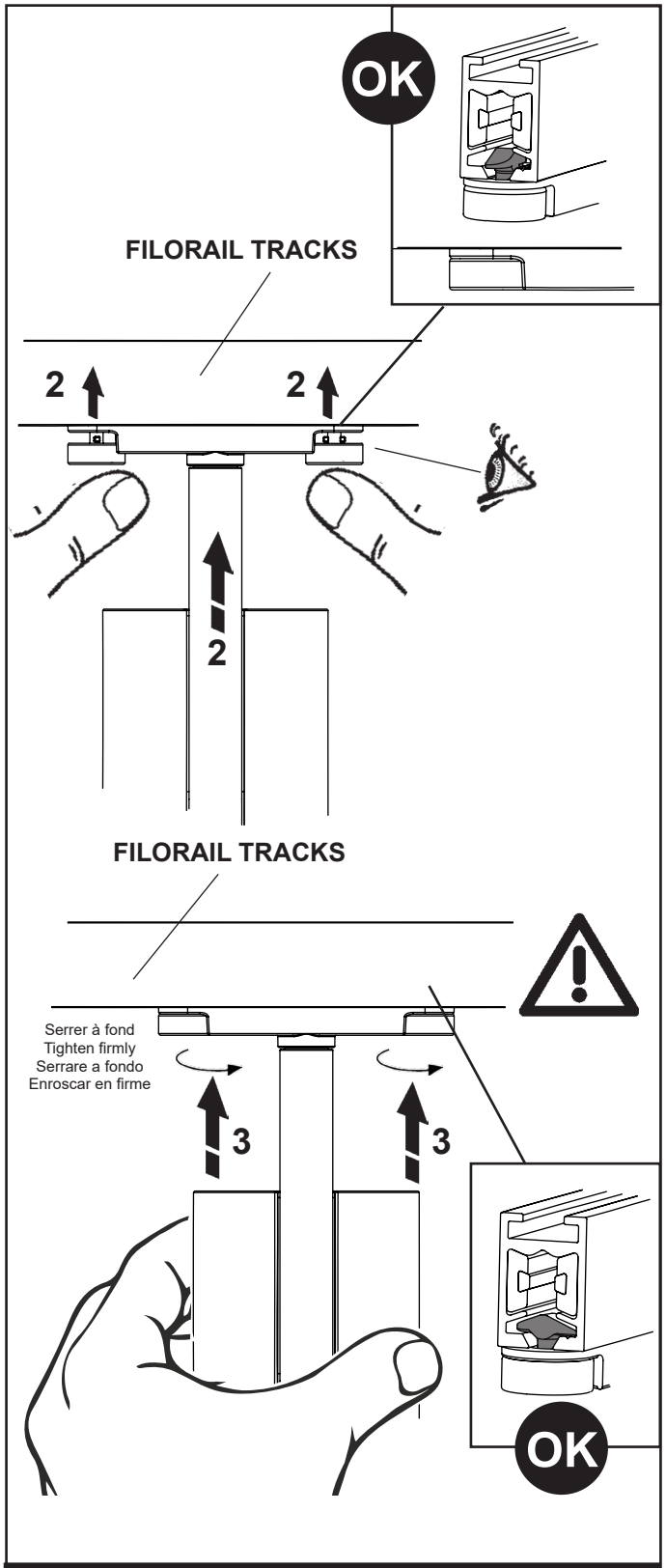

CHECK THE FIXING

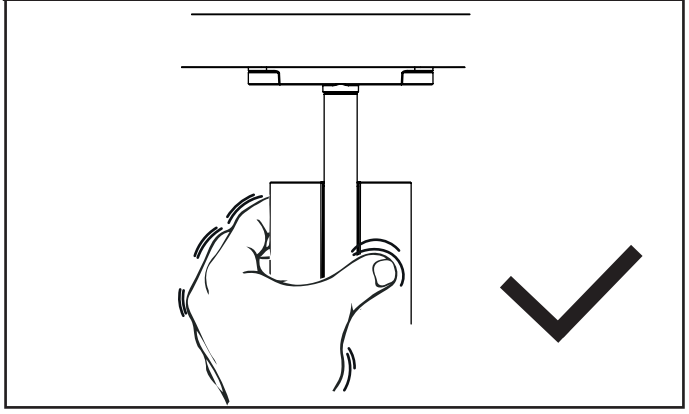

CHANGE POSITION

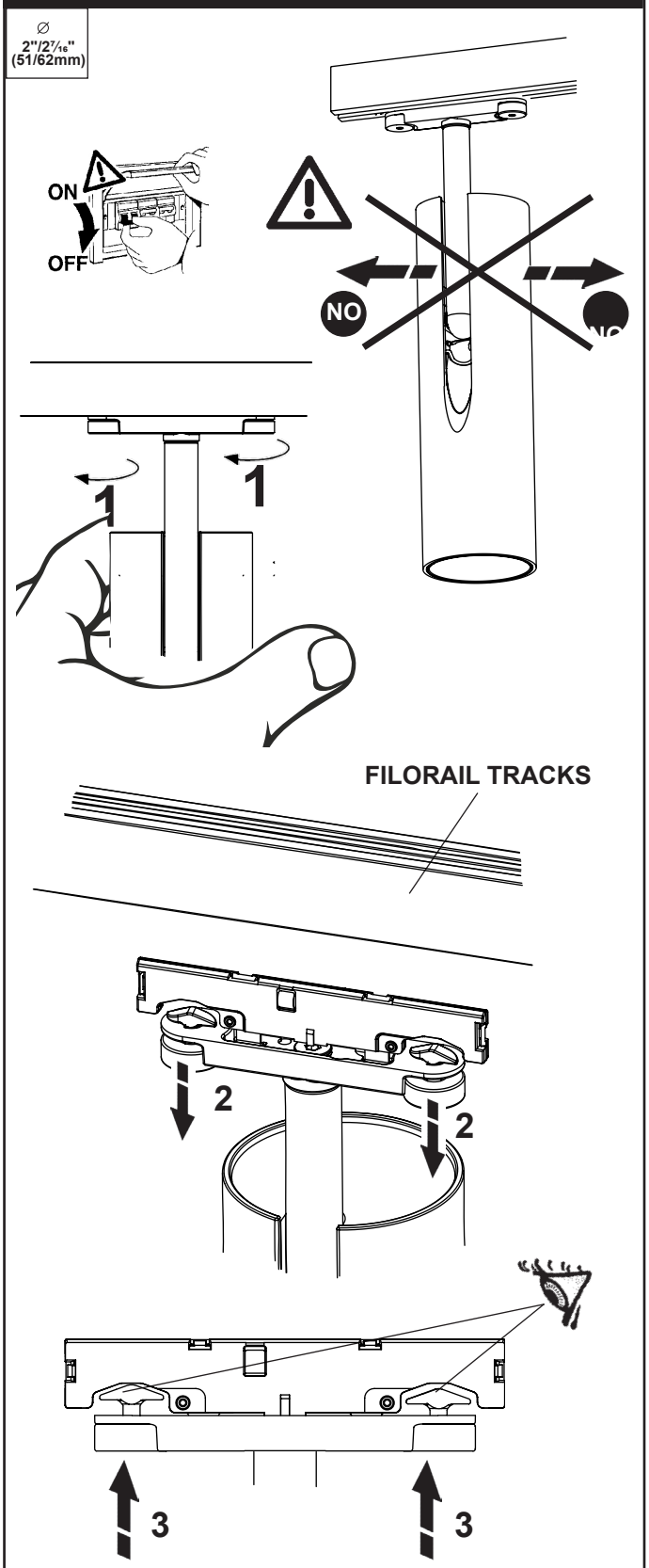

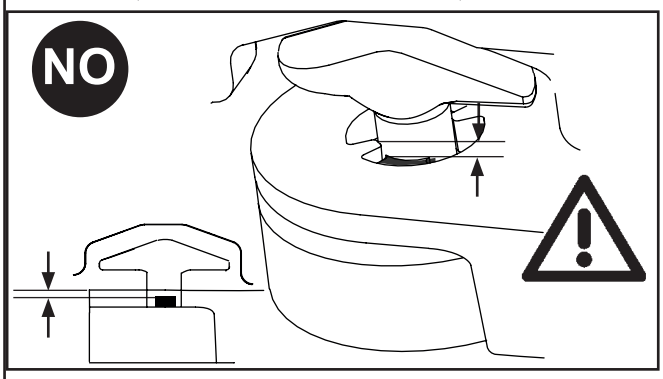

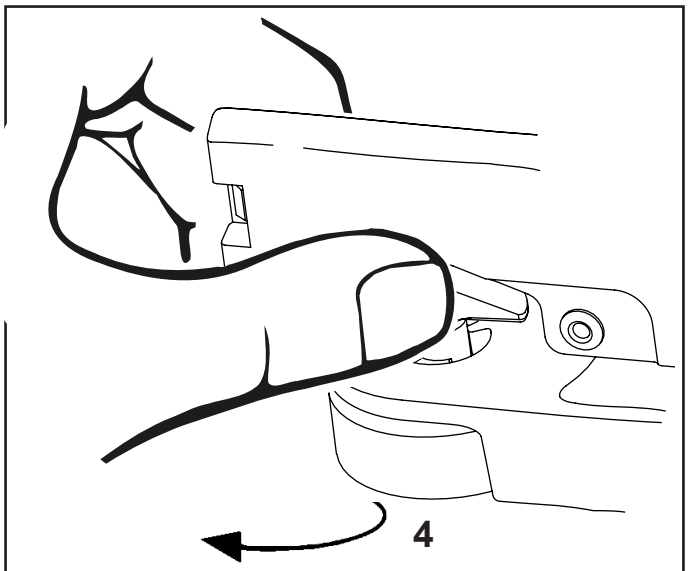

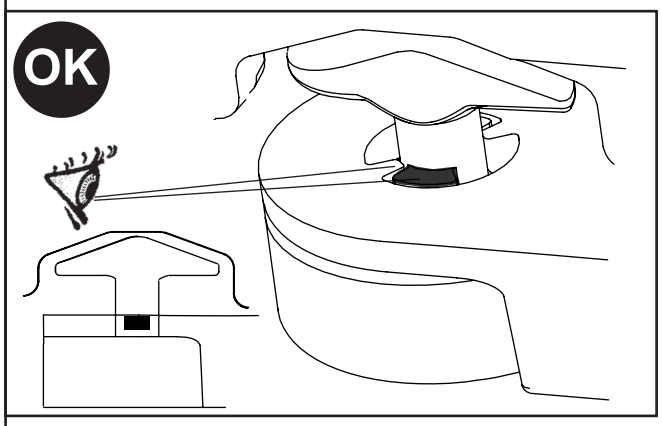

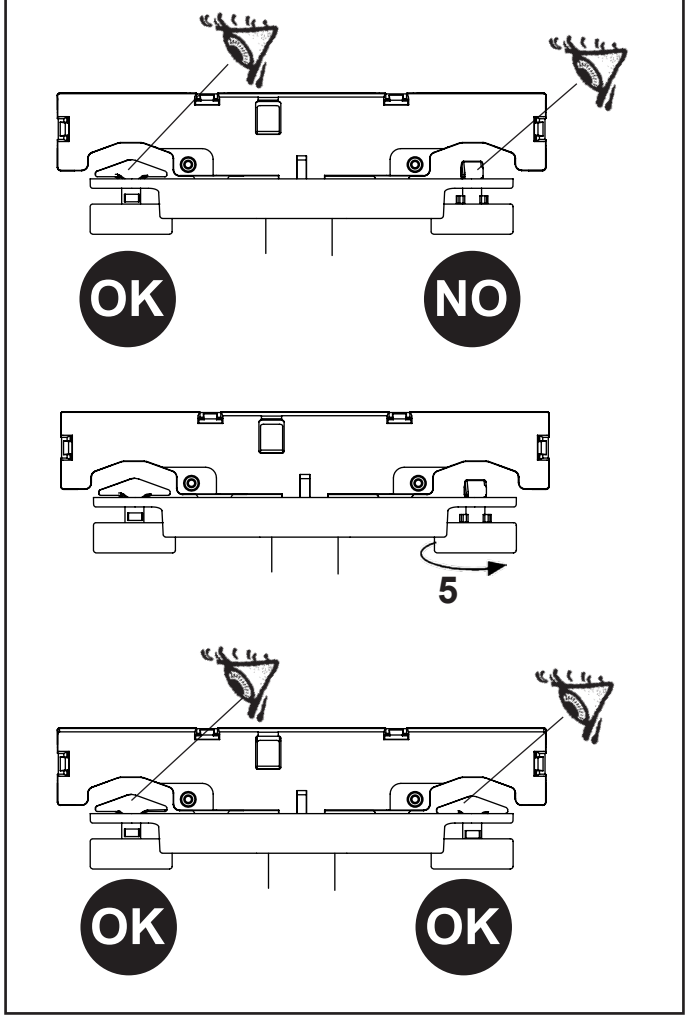

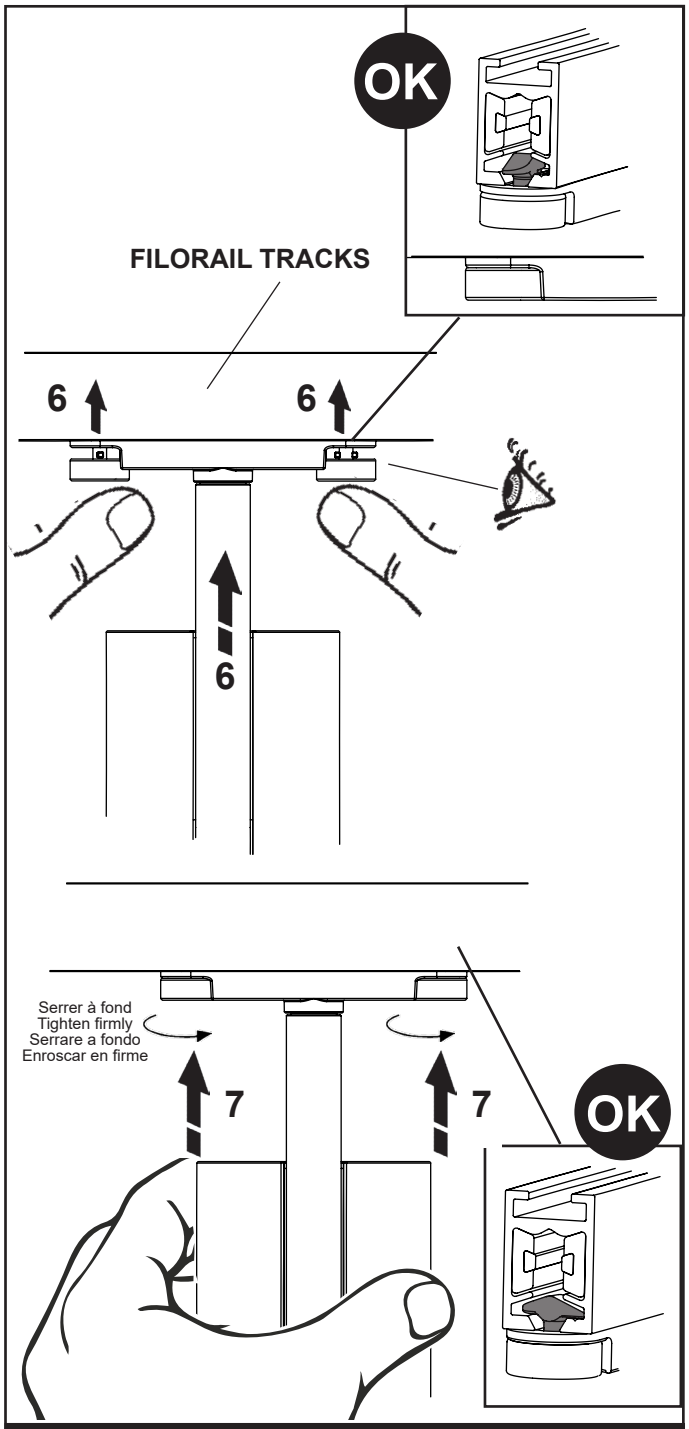

CHECK THE FIXING

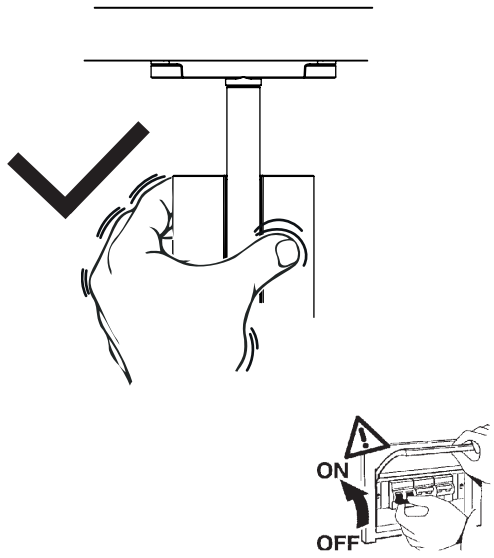

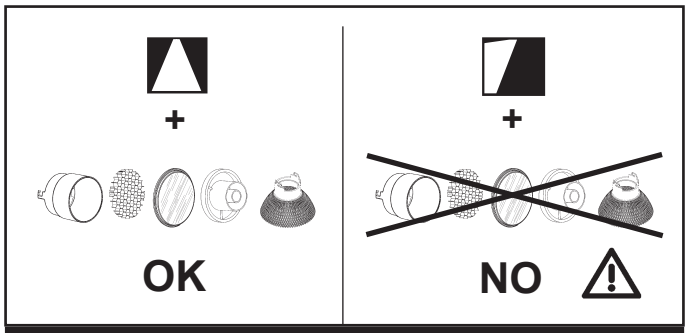

ACCESSORY COMBINATIONS

+ art.	art.	∅ 1 7/16" (37mm)	∅ 2" (51mm)	∅ 2 7/16" (62mm)
	MZ48	✓	✗	✗
	MZ51	✗	✓	✗
	PB28	✗	✗	✓
	MZ43	✓	✗	✗
	MZ45	✗	✓	✗
	MZ81	✗	✗	✓
	MZ47	✓	✗	✗
	MZ50	✗	✓	✗
	MY24	✗	✗	✓
	MZ49	✓	✗	✗
	MZ52	✗	✓	✗
	PA99	✓	✗	✗
	PB01	✗	✓	✗
	PB02	✗	✗	✓

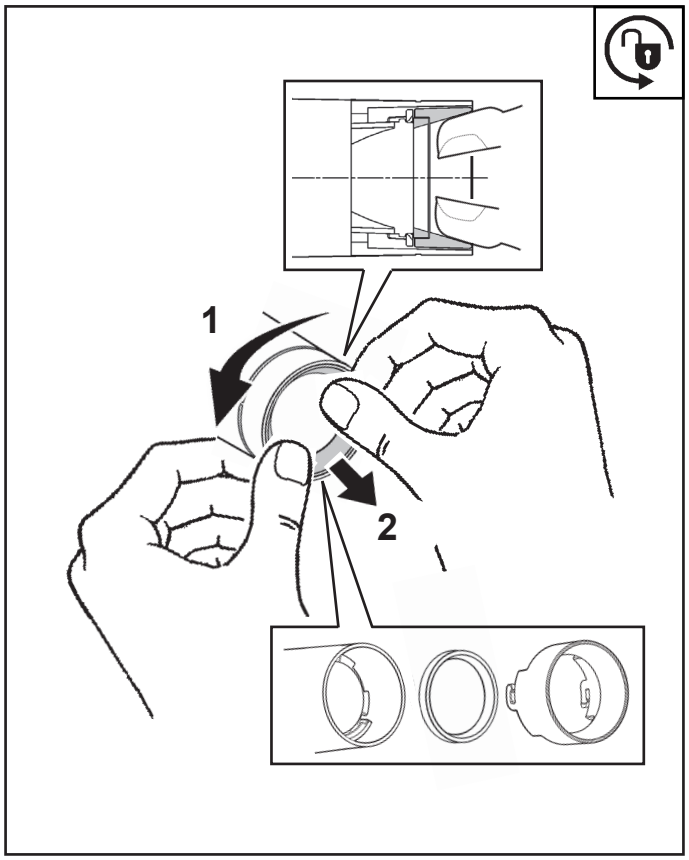

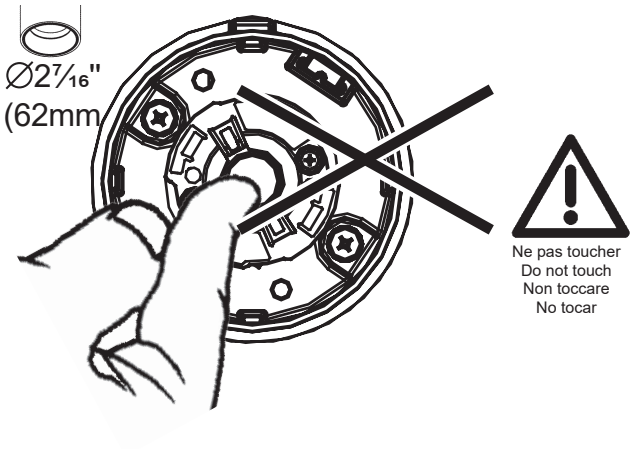
∅2⁷⁄₁₆"
(62mm)
Ne pas toucher
Do not touch
Non toccare
No tocar

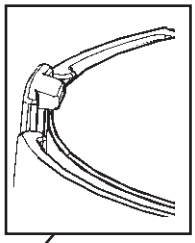

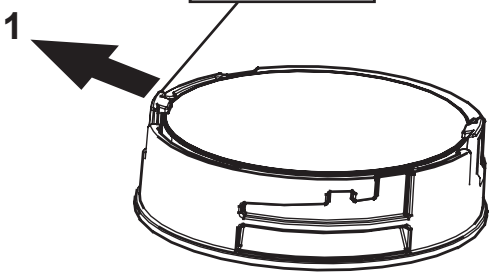
1

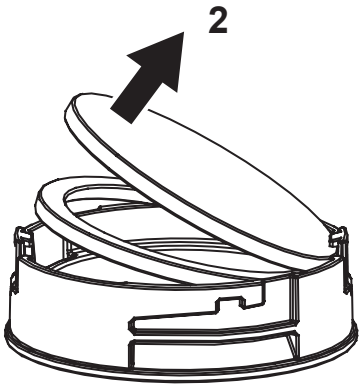
2

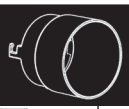

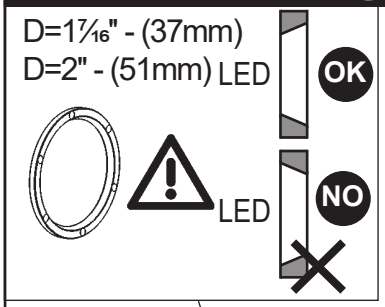
D=1⁷⁄₁₆" - (37mm)
D=2" - (51mm)
LED
OK
LED
NO

NO

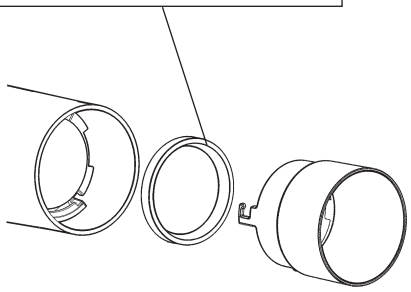

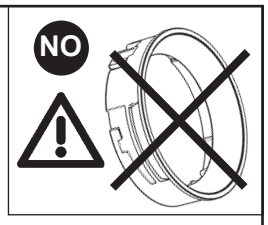
NO

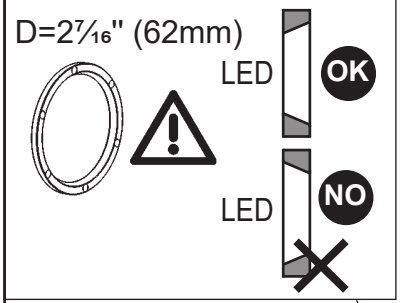
D=2⁷⁄₁₆" (62mm)
LED
OK
LED
NO

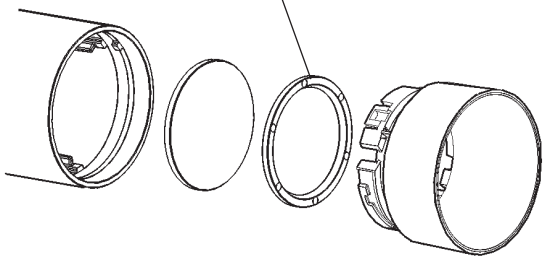

NO

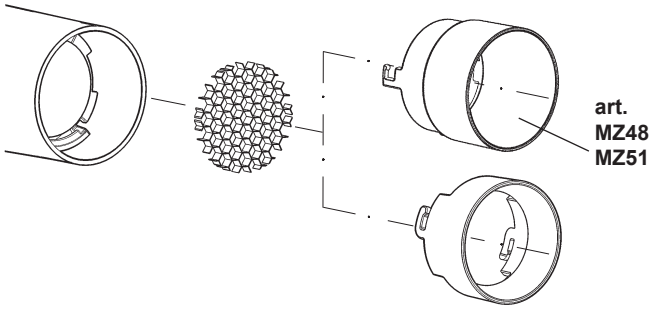
art.
MZ48
MZ51

NO

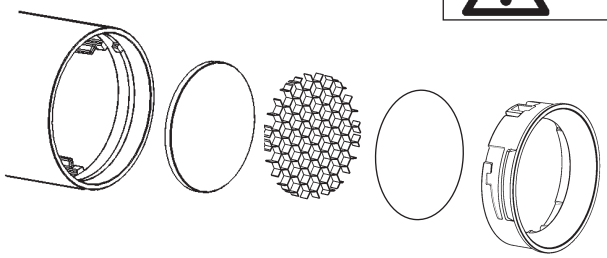
∅ 2⁷⁄₁₆" (62mm)

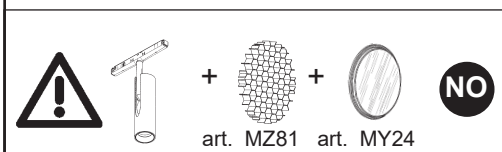
+
+
NO
art. MZ81
art. MY24

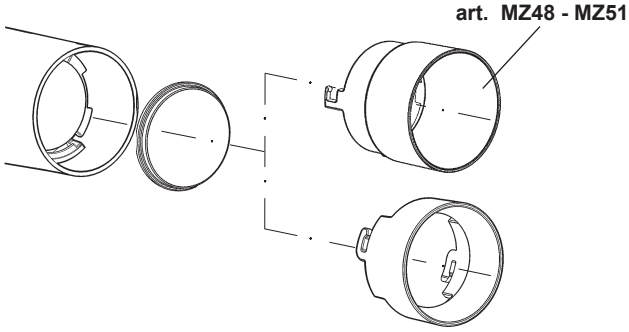

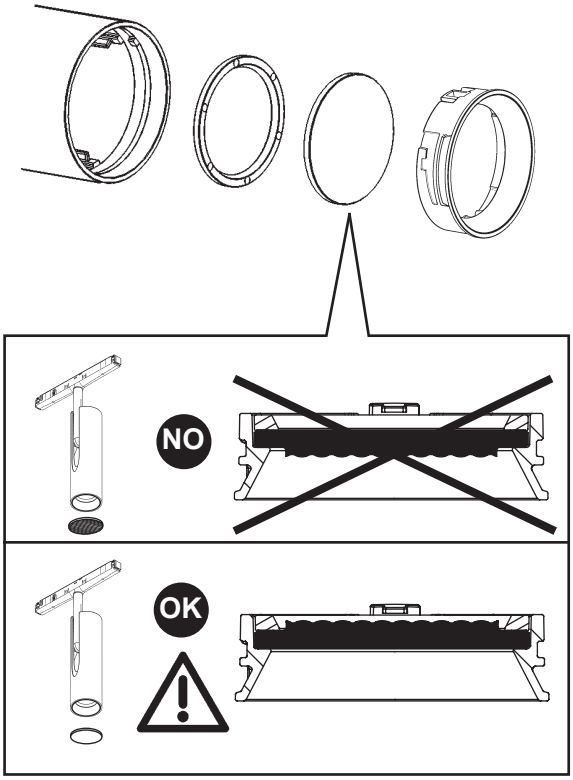

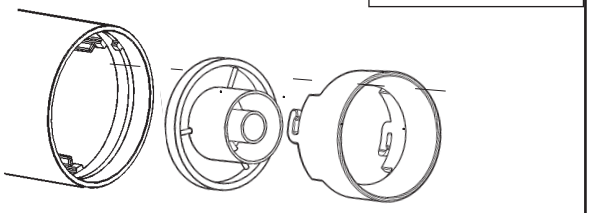

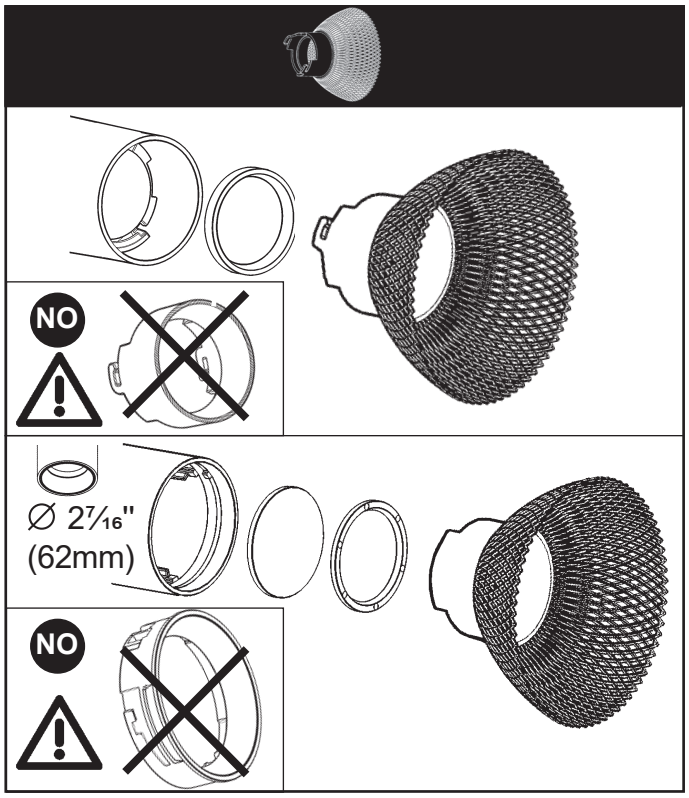

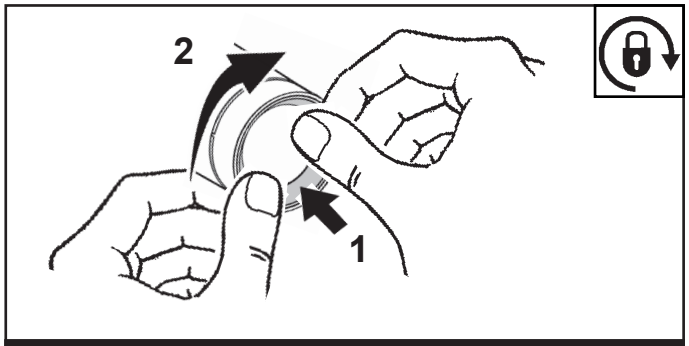

∅ 2⁷⁄₁₆" (62 mm)

FR En cas de cassure du verre, ne pas utiliser le produit et contacter aussitôt le fabricant pour son remplacement.

EN Should the glass break, the product cannot be used. Contact the manufacturer about its replacement.

IT In caso di rottura del vetro il prodotto non può essere utilizzato, contattare il costruttore per la sua sostituzione.

ES En caso de ruptura del cristal no utilizar el producto y contactar el fabricante para la sustitución.

Charge dali (Courant maxi admissible) Dali load Carico dali Carga dali	Adresses dali Dali addresses Indirizzi dali Direcciones dali
1 (2mA)	**1**

FR N.B.: Pour procéder au remplacement de la LED, adressez-vous à la société iGuzzini.

EN N.B.: For information on LED replacement please contact iGuzzini.

IT N.B.: Per la sostituzione del LED contattare l'azienda iGuzzini.

ES NOTA: Para sustituir el LED llame a la empresa iGuzzini.

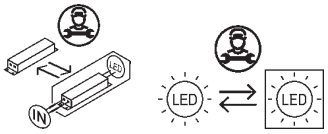

Headquarters iGuzzini illuminazione spa
via Mariano Guzzini, 37 - 62019 Recanati Italy